ขอบเขตของงาน

งานซื้อและติดตั้งยางปิดช่องว่างระหว่างชานชาลาและประตูรถไฟฟ้า (Platform Gap Filler)
สำหรับโครงการรถไฟฟ้าชานเมืองสายสีแดง จำนวน 13 สถานี
ด้วยวิธีประกวดราคาอิเล็กทรอนิกส์ (e-bidding)

1. ข้อมูลเกี่ยวกับโครงการ

ชื่อโครงการงานซื้อและติดตั้งยางปิดช่องว่างระหว่างชานชาลาและประตูรถไฟฟ้า (Platform Gap Filler) สำหรับโครงการรถไฟฟ้าชานเมืองสายสีแดง จำนวน 13 สถานี

เงินงบประมาณโครงการ 6,500,000 บาท (หกล้านห้าแสนบาทถ้วน)

ราคากลาง.....บาท (..... .....)

2. คุณสมบัติของผู้ยื่นข้อเสนอ

2.1 มีความสามารถตามกฎหมาย

2.2 ไม่เป็นบุคคลล้มละลาย

2.3 ไม่อยู่ระหว่างเลิกกิจการ

2.4 ไม่เป็นบุคคลซึ่งอยู่ระหว่างถูกระงับการยื่นข้อเสนอหรือทำสัญญากับหน่วยของรัฐไว้ชั่วคราว เนื่องจากเป็นผู้ที่ไม่ผ่านเกณฑ์การประเมินผลการปฏิบัติงานของผู้ประกอบการตามระบียบที่รัฐมนตรีว่าการกระทรวงการคลังกำหนดตามที่ประกาศเผยแพร่ในระบบเครือข่ายสารสนเทศของกรมบัญชีกลาง

2.5 ไม่เป็นบุคคลซึ่งถูกระบุชื่อไว้ในบัญชีรายชื่อผู้ทิ้งงานและได้แจ้งเวียนชื่อให้เป็นผู้ทิ้งงานของหน่วยงานของรัฐในระบบเครือข่ายสารสนเทศของกรมบัญชีกลาง ซึ่งรวมถึงนิติบุคคลที่ผู้ทิ้งงานเป็นหุ้นส่วนผู้จัดการ กรรมการผู้จัดการ ผู้บริหาร ผู้มีอำนาจในการดำเนินงานในกิจการของนิติบุคคลนั้นด้วย

2.6 มีคุณสมบัติและไม่มีลักษณะต้องห้ามอื่นตามที่คณะกรรมการนโยบายการจัดซื้อจัดจ้างและการบริหารพัสดุภาครัฐกำหนดในราชกิจจานุเบกษา

2.7 เป็นบุคคลธรรมดาหรือนิติบุคคลผู้มีอาชีพรับจ้างดังกล่าว

2.8 ไม่เป็นผู้มีผลประโยชน์ร่วมกันกับผู้ยื่นข้อเสนอรายอื่นที่เข้ายื่นข้อเสนอให้แก่ รฟฟท. ณ วันยื่นข้อเสนอ หรือไม่เป็นผู้กระทำการอันเป็นการขัดขวางการแข่งขันราคาอย่างเป็นธรรมในการซื้อครั้งนี้

2.9 ไม่เป็นผู้ได้รับเอกสิทธิ์หรือความคุ้มกัน ซึ่งอาจปฏิเสธไม่ยอมขึ้นศาลไทย เว้นแต่รัฐบาลของผู้ยื่นข้อเสนอได้มีคำสั่งให้สละเอกสิทธิ์และความคุ้มกันเช่นว่านั้น

2.10 ผู้ยื่นข้อเสนอต้องมีมูลค่าสุทธิของกิจการ เป็นไปตามหนังสือคณะกรรมการวินิจฉัยฯ ที่ กค (กวจ) ที่ 0405.2/ว 124 ลงวันที่ 1 มีนาคม 2566

(1) กรณีผู้ยื่นข้อเสนอเป็นนิติบุคคลที่จัดตั้งขึ้นตามกฎหมายไทยซึ่งได้จดทะเบียนเกินกว่า 1 ปี ต้องมีมูลค่าสุทธิของกิจการ จากผลต่างระหว่างสินทรัพย์สุทธิหักด้วยหนี้สินสุทธิที่ปรากฏในงบแสดงฐานะการเงินที่มีการตรวจรับรองแล้ว ซึ่งจะต้องแสดงค่าเป็นบวก 1 ปีสุดท้ายก่อนวันยื่นข้อเสนอ

(2) สำหรับการจัดซื้อจัดจ้างครั้งหนึ่งที่มีวงเงินเกิน 500,000 บาทขึ้นไป กรณีผู้ยื่นข้อเสนอเป็นบุคคลธรรมดา โดยพิจารณาจากหนังสือรับรองบัญชีเงินฝากไม่เกิน 90 วัน ก่อนวันยื่นข้อเสนอ โดยต้องมีเงินฝากคงเหลือในบัญชีธนาคารเป็นมูลค่า 1 ใน 4 ของมูลค่างบประมาณของโครงการหรือรายการที่ยื่นข้อเสนอในแต่ละครั้ง และหากเป็นผู้ชนะการจัดซื้อจัดจ้างหรือเป็นผู้ได้รับการคัดเลือกจะต้องแสดงหนังสือรับรองบัญชีเงินฝากที่มีมูลค่าดังกล่าวอีกครั้งหนึ่งในวันลงนามในสัญญา

(3) กรณีที่ผู้ยื่นข้อเสนอไม่มีมูลค่าสุทธิของกิจการหรือทุนจดทะเบียนหรือมีแต่ไม่เพียงพอที่จะเข้ายื่นข้อเสนอ ผู้ยื่นข้อเสนอสามารถขอวงเงินสินเชื่อ โดยต้องมีวงเงินสินเชื่อ 1 ใน 4 ของมูลค่างบประมาณของโครงการหรือรายการที่ยื่นข้อเสนอในแต่ละครั้ง (สินเชื่อที่ธนาคารภายในประเทศ หรือบริษัทเงินทุนหรือบริษัทเงินทุนหลักทรัพย์ที่ได้รับอนุญาตให้ประกอบกิจการเงินทุนเพื่อการพาณิชย์และประกอบธุรกิจค้าประกันตามประกาศของธนาคารแห่งประเทศไทย ตามรายชื่อบริษัทเงินทุนที่ธนาคารแห่งประเทศไทยแจ้งเวียนให้ทราบโดยพิจารณาจากยอดเงินรวมของวงเงินสินเชื่อที่สำนักงานใหญ่รับรอง หรือที่สำนักงานสาขารับรอง (กรณีได้รับมอบอำนาจจากสำนักงานใหญ่) ซึ่งออกให้แก่ผู้ยื่นข้อเสนอ นับถึงวันยื่นข้อเสนอไม่เกิน 90 วัน)

(4) กรณีตาม (1) - (3) ยกเว้นสำหรับกรณีดังต่อไปนี้

(4.1) กรณีที่ผู้ยื่นข้อเสนอเป็นหน่วยงานของรัฐ

(4.2) นิติบุคคลที่จัดตั้งขึ้นตามกฎหมายไทยที่อยู่ระหว่างการฟื้นฟูกิจการตามพระราชบัญญัติล้มละลาย (ฉบับที่ 10) พ.ศ. 2561

2.11 ผู้ยื่นข้อเสนอต้องจัดให้มีการตรวจสอบคุณภาพและกระบวนการผลิต ณ สถานที่ผลิตในประเทศไทย โดยเป็นผู้รับผิดชอบค่าใช้จ่ายทั้งหมดที่เกิดขึ้นจากการตรวจสอบดังกล่าว

3. รายละเอียดคุณลักษณะเฉพาะและเงื่อนไขเฉพาะของยางปิดช่องว่างระหว่างชานชาลาและประตูรถไฟฟ้า

3.1 ทำจากยางธรรมชาติ (Natural Rubber) หรือวัสดุที่ยืดหยุ่นได้ ที่ผลิตภายในประเทศไทย และผู้ผลิตต้องผ่านการรับรองมาตรฐาน ISO 9001:2015

3.2 แผ่นเหล็กแผ่นรีดร้อนระดับคุณภาพ SS400 หรือสูงกว่าขนาดความหนาไม่น้อยกว่า 6±10% mm. กว้างไม่น้อยกว่า 115 ±10% mm. ความยาว 500 ±10% mm. ตามขนาดของแต่ละจุดที่ติดตั้ง

3.3 รูปแบบของยางปิดช่องว่างระหว่างชานชาลาและประตูรถไฟฟ้าโดยมีความยาวของยางแต่ละชิ้นมีความยาว 500 ±10% mm ลักษณะเป็นครีบขนาดของครีบต้องมีความกว้างไม่น้อยกว่า 5-6±10% mm. ความยาวครีบไม่ต่ำกว่า 90±10% mm. ความสูงไม่น้อยกว่า 55±10% mm. โดยช่องว่างระหว่างครีบจะต้องไม่น้อยกว่า 4 mm. มีความยืดหยุ่นเมื่อถูกชนหรือกระแทกจะไม่ทำให้วัตถุที่ชนได้รับความเสียหาย และตัววัสดุเองก็จะไม่หลุดออกจากจุดที่ติดตั้ง

รายละเอียดของรูปแผ่น Gap Filler

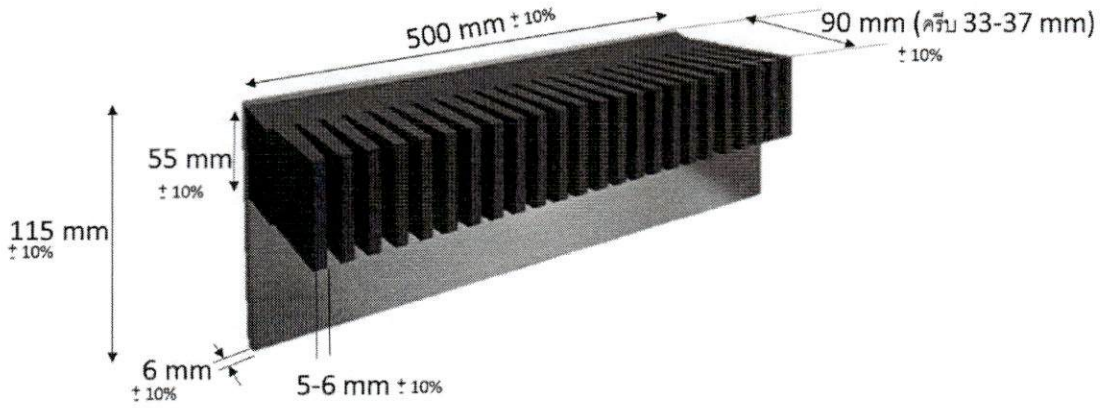

3.4 ผู้เสนอราคาต้องจัดหายางฯ ตามรูปแบบที่กำหนดให้ โดยแต่ละชิ้นมีความยาวไม่น้อยกว่า 50 ซม. ซึ่งเมื่อติดตั้งแล้วจะเหลือช่องว่างระหว่างรถไฟฟ้ากับ Gap Filler ไม่เกิน 3±1 ซม.

3.5 ผู้เสนอราคาจะต้องจัดหายางฯ ทั้งหมดจำนวน 960 เมตร แบ่งเป็นงานติดตั้ง 912 เมตร สำรอง 48 เมตร โดยจะต้องทำการติดตั้งด้วยวิธีการเจาะยึดด้วยพุกตะกั่ว ขนาดไม่ต่ำกว่า 1/2 นิ้ว x 80L โดย โดยในทุกความยาวของการติดตั้งไม่เกินกว่า 30 ซม. จะต้องมีจุดยึดพุกตะกั่วอย่างน้อย 1 จุด โดยเมื่อติดตั้งเสร็จจะต้องนำ Rubber Cap ครอบทุกหัวน็อตเพื่อความสวยงามและปลอดภัย

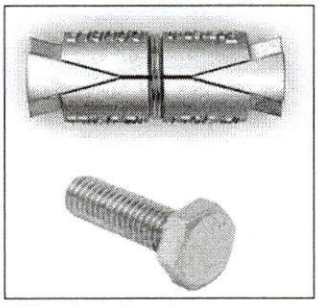

3.6 ผู้เสนอราคาจะต้องทำการติดตั้งยางฯ ในทุกสถานีรถไฟฟ้าบริเวณชานชาลาที่รถไฟฟ้าจอดรับส่งผู้โดยสารจำนวนรวม 480 จุด จุดละ 2.0 เมตร (4 ชิ้น ต่อ 1 ช่องประตู) รวม 960 เมตร โดยมีรายละเอียดดังตาราง

สาย	สถานี	จำนวนช่อง/1ชานชาลา	จำนวนชานชาลา	จำนวนชิ้น/ช่อง	ขนาดต่อชิ้น (ม.)	รวมความยาว
NL	KTW	18	2	4	0.5	72
	CTK	18	2	4	0.5	72
	WSN	18	2	4	0.5	72
	BKH	18	2	4	0.5	72
	TSH	18	2	4	0.5	72
	LAK	18	2	4	0.5	72
	KHA	18	2	4	0.5	72
	DMG	18	2	4	0.5	72
	LHK	18	2	4	0.5	72
	RST	18	2	4	0.5	72
WL	KTW	12	2	4	0.5	48
	BSN	12	2	4	0.5	48
	BMR	12	2	4	0.5	48
	TLC	12	2	4	0.5	48
					Total	912
					Spare	48

3.7 ผู้เสนอราคาจะต้องทำการติดตั้งในเวลาที่กำหนดคือระหว่าง 01.00 – 3.30 น.)

3.8 ผู้เสนอราคาจะต้องได้รับมาตรฐาน มอก.3833-2567 หรือหากไม่ได้รับมาตรฐาน มอก. 3833-2567 ให้แสดงผลการทดสอบคุณสมบัติของยางปิดช่องว่างระหว่างชานชาลาและประตูรถไฟฟ้าตามมาตรฐาน มอก.3833-2567 ดังนี้

- Hardness = 75 ± 5 Shore A
- Tensile ไม่ต่ำกว่า 15 MPa
- Elongation ไม่ต่ำกว่า 300 %
- Tear Strength ไม่ต่ำกว่า 20 kM/m
- Compression Set ที่อุณหภูมิ 70 °C เป็นเวลา 22 ชั่วโมงไม่มากกว่า 25 %
- อัตราการลามไฟ ไม่เกิน 75 mm/min
- Load Test ทดสอบตัวอย่างขนาด 100-200 mm. ใช้น้ำหนัก 200 kg. กดทับลงไปในเนื้อตัวอย่างลึก 10 mm. จำนวนไม่ต่ำกว่า 10,000 รอบ โดยไม่มีการแตก ร้าว หรือเสียหาย

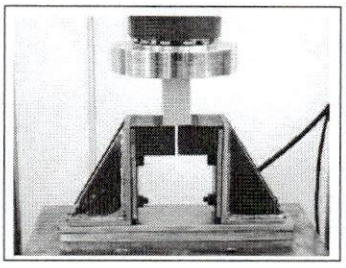
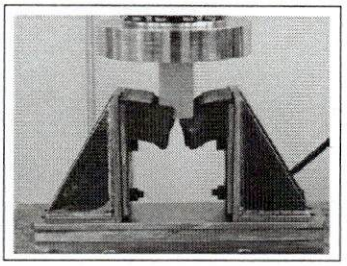

- Fatigue test ทดสอบตัวอย่างขนาดความยาว 100-200 mm. โดยใช้ความถี่ในการทดสอบที่ 0.5 Hz จำนวนไม่ต่ำกว่า 100,000 รอบ โดยไม่มีการแตก ร้าว หรือเสียหาย

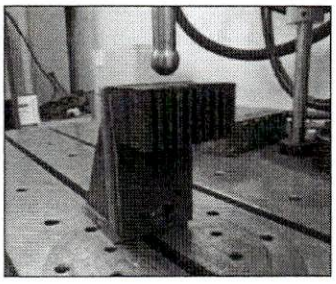
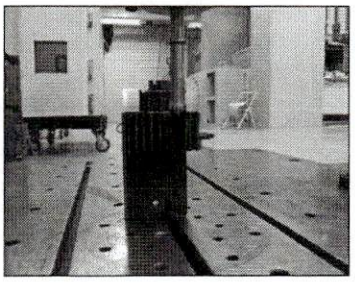

- Horizontal fatigue test ทดสอบตัวอย่างขนาดความยาว 100-200 mm. โดยใช้ความถี่ในการทดสอบที่ 0.5 Hz จำนวนไม่ต่ำกว่า 100,000 รอบ โดยไม่มีการแตก ร้าว หรือเสียหาย

(2) Swing the bar with 0.5Hz, 100,000 cycles In depth of 10mm from

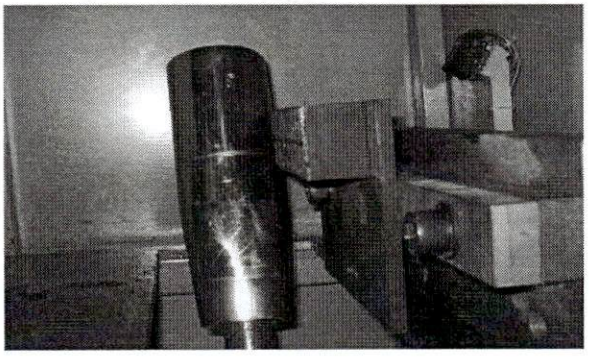

3.9 ผู้เสนอราคาต้องมีการรับประกันอย่างน้อย 1 ปี และทำการตรวจเช็คทุกๆ 6 เดือน

3.10 ผู้เสนอราคาจะต้องรับแจ้งถึงปัญหาที่เกิดขึ้นของสินค้า และจะต้องเข้ามาตรวจสอบหลังจากได้รับแจ้งภายใน 24 ชั่วโมง ซึ่งหากมีความจำเป็นต้องซ่อมแซม หรือเปลี่ยนอุปกรณ์เพื่อให้กลับคืนสู่สภาพปกติ จะต้องแก้ไขให้แล้วเสร็จภายใน 48 ชั่วโมง หากไม่ปฏิบัติตามที่กำหนดผู้เสนอราคายินยอมที่จะให้ รฟฟท. ปรับเป็นรายวันในอัตราร้อยละ 0.20 ของจำนวนเงินค่าจ้างตามสัญญาทั้งหมด

3.11 ผู้ที่ได้รับการคัดเลือกจะต้องยินยอมให้คณะกรรมการตรวจรับพัสดุหรือตัวแทนที่ได้รับมอบหมายจาก รฟฟท. เข้าทำการตรวจเยี่ยมและตรวจสอบกระบวนการผลิต ณ สถานที่ผลิตหรือโรงงานของผู้รับจ้าง หากคณะกรรมการตรวจรับตรวจสอบพบว่า มีข้อบกพร่องไม่เป็นไปตามคุณลักษณะหรือมาตรฐานตามที่กำหนด ผู้รับจ้างจะต้องดำเนินการแก้ไข ปรับปรุงให้ถูกต้องโดยเร็ว โดยค่าใช้จ่ายที่เกิดขึ้นผู้รับจ้างจะต้องเป็นผู้ดำเนินการออกค่าใช้จ่ายทั้งหมดรวมถึงค่าใช้จ่ายที่เกิดขึ้นหากมีความจำเป็นต้องไปตรวจสอบการผลิตนอกสถานที่ที่นอกเหนือจากโรงงานผลิตของผู้รับจ้าง

4. การเสนอราคา และกำหนดส่งมอบ

4.1 สถานที่ส่งมอบพัสดุ ณ บริษัท รถไฟฟ้า ร.ฟ.ท จำกัด จำนวน 13 สถานี

4.2 กำหนดยืนราคาไม่น้อยกว่า 90 วัน นับแต่วันยื่นข้อแสนอ

4.3 กำหนดส่งมอบไม่เกิน.....180.....วัน นับถัดจากวันลงนามในสัญญาซื้อขาย

5. การทำสัญญา

ผู้ชนะการยื่นข้อเสนอจะต้องทำสัญญากับ รฟฟท. ภายใน 7 วัน นับถัดจากวันที่ได้รับแจ้งและจะต้องวางหลักประกันสัญญาเป็นจำนวนเงินเท่ากับร้อยละ 5 ของราคาค่าจ้างที่ เสนอราคาได้ ให้ รฟฟท. ยึดถือไว้ในขณะทำสัญญา โดยใช้หลักประกันอย่างหนึ่งอย่างใด ดังต่อไปนี้

5.1 เงินสด

5.2 เช็คที่ธนาคารสั่งจ่ายให้แก่ การรถไฟแห่งประเทศไทย โดยเป็นเช็คลงวันที่ที่ทำสัญญาหรือก่อนหน้านั้นไม่เกิน 3 วัน ทำการ

5.3 หนังสือค้ำประกันของธนาคารภายในประเทศ

5.4 หนังสือค้ำประกันของบรรษัทเงินทุนอุตสาหกรรมแห่งประเทศไทย หรือบริษัทเงินทุน หรือบริษัทเงินทุนหลักทรัพย์ ที่ได้รับอนุญาตให้ประกอบกิจการเงินทุนเพื่อการพาณิชย์และประกอบธุรกิจค้ำประกันตามประกาศของธนาคารแห่งประเทศไทย ซึ่งได้แจ้งชื่อเวียนให้ส่วนราชการต่าง ๆ ทราบแล้ว โดยอนุโลมให้ใช้ตามแบบหนังสือค้ำประกัน

5.5 พันธบัตรรัฐบาลไทย

หลักประกันนี้จะคืนให้โดยไม่มีดอกเบี้ย ภายใน 15 วัน นับถัดจากวันที่ผู้ชนะการ เสนอราคา พ้นจากข้อผูกพันตามสัญญาจ้างแล้ว

6. อัตราค่าปรับ

หากผู้ขายไม่สามารถส่งมอบพัสดุภายในกำหนด จะต้องชำระค่าปรับให้แก่ รฟฟท.ในอัตราร้อยละ 0.2 ของมูลค่าพัสดุที่ยังไม่ได้รับมอบ

7. การรับประกันความชำรุดบกพร่อง

ผู้ชนะการเสนอราคา ซึ่งได้รับการคัดเลือกให้เป็นผู้ขาย จะต้องรับประกันความชำรุดบกพร่องของพัสดุที่ส่งมอบที่เกิดขึ้นภายในระยะเวลาไม่น้อยกว่า.....1.....ปี.....0.....เดือน นับถัดจาก

วันที่ รฟฟท.ได้รับมอบพัสดุโดยผู้ขายต้องรีบจัดการซ่อมแซมแก้ไขให้ใช้การได้ดีดังเดิมภายใน.....7.....วัน นับถัดจากวันที่ได้รับแจ้งความชำรุดบกพร่อง และทำการตรวจสอบทุกๆ 6 เดือน

8. การบริหารโครงการ

เพื่อให้โครงการนี้แล้วเสร็จภายในระยะเวลากำหนดและมีคุณภาพของงานที่ดี ดังนั้นผู้ยื่นข้อเสนอต้องดำเนินงานบริหารโครงการตามข้อกำหนด ดังนี้

8.1 ผู้ขายจะต้องเก็บรักษาข้อมูลของ บริษัท รถไฟฟ้า ร.ฟ.ท. จำกัด ข้อมูลที่ได้จากการศึกษาในโครงการไว้เป็นความลับ จะเปิดเผยให้ผู้อื่นทราบมิได้ และไม่นำไปใช้ในวัตถุประสงค์อื่นนอกเหนือจากการดำเนินการในโครงการนี้

8.2 บริษัท รถไฟฟ้า ร.ฟ.ท. จำกัด ขอสงวนสิทธิ์ที่จะกำหนดหรือร้องขอให้มีการแก้ไข และ/หรือปรับปรุงขอบเขตของงานใหม่ ในกรณีที่มีกฎหมายออกตามความในพระราชบัญญัติคุ้มครองข้อมูลส่วนบุคคล พ.ศ. 2562 รวมทั้งในกรณีที่ บริษัท รถไฟฟ้า ร.ฟ.ท. จำกัด เห็นว่ามีความจำเป็นหรือเหมาะสมอันเนื่องด้วยกฎระเบียบใด ๆ หรือนโยบายรัฐที่เปลี่ยนแปลงไป ซึ่งมีผลบังคับใช้ต่อ บริษัท รถไฟฟ้า ร.ฟ.ท. จำกัด

9. เกณฑ์การพิจารณาผลการยื่นข้อเสนอ

9.1 การพิจารณาผลการยื่นข้อเสนอครั้งนี้ รฟฟท. จะพิจารณาตัดสินโดยใช้เกณฑ์หลักเกณฑ์ราคา

9.2 การพิจารณาผู้ชนะการยื่นข้อเสนอ

กรณีการใช้หลักเกณฑ์ราคา การพิจารณาผู้ชนะการยื่นข้อเสนอ รฟฟท. จะพิจารณาจากราคารวม

10. การจ่ายเงิน

รฟฟท.จะจ่ายค่าพัสดุซึ่งได้รวมภาษีมูลค่าเพิ่มตลอดจนภาษีอากรอื่น ๆ และค่าใช้จ่ายทั้งปวงแล้วให้แก่ผู้ยื่นข้อเสนอที่ได้รับการคัดเลือกให้เป็นผู้ขาย เมื่อผู้ขายได้ปฏิบัติงานถูกต้องและครบถ้วนตามสัญญาและ รฟฟท. ได้ตรวจรับพัสดุไว้เรียบร้อยแล้ว

11. การสงวนสิทธิ์

การสงวนสิทธิ์และการลงนามในสัญญา การจัดซื้อจัดจ้างในครั้งนี้ จะดำเนินการลงนามในสัญญาได้ต่อเมื่อได้รับอนุมัติวงเงินงบประมาณรายจ่ายประจำปี พ.ศ.2570 แล้วเท่านั้น และ บริษัท รถไฟฟ้า ร.ฟ.ท. จำกัด ขอสงวนสิทธิ์ที่จะยกเลิกการจัดซื้อจัดจ้างในขั้นตอนใดขั้นตอนหนึ่ง หรือไม่ลงนามในสัญญา หากไม่ได้รับการจัดสรรงบประมาณ หรือได้รับจัดสรรงบประมาณไม่เพียงพอ ตามมาตรา 67 แห่งพระราชบัญญัติการจัดซื้อจัดจ้างและการบริหารพัสดุภาครัฐ พ.ศ. 2560 โดยผู้ยื่นข้อเสนอไม่มีสิทธิ์เรียกร้องค่าใช้จ่ายหรือค่าเสียหายใดๆ ทั้งสิ้น"

กรณีมีปัญหาใดๆ เกิดขึ้น ทั้งในช่วงการพิจารณาข้อเสนอ และดำเนินงานต่างๆ ภายหลังจากได้ทำสัญญากับผู้ยื่นข้อเสนอแล้ว บริษัท รถไฟฟ้า ร.ฟ.ท. จำกัดสงวนสิทธิ์ในการตัดสินวินิจฉัยชี้ขาดปัญหาที่เกิดขึ้น

ดังกล่าว และให้ถือว่าคำวินิจฉัยของบริษัท รถไฟฟ้า ร.ฟ.ท. จำกัดข้างต้นเป็นที่สิ้นสุดเด็ดขาดแล้ว ผู้ยื่นข้อเสนอตลอดจนผู้รับจ้างต้องยอมรับคำวินิจฉัยดังกล่าวโดยจะไม่โต้แย้ง หรือมีข้อแม้ใดๆ ทั้งสิ้น

เอกสารทั้งหมดที่ยื่นนี้ บริษัท รถไฟฟ้า ร.ฟ.ท. จำกัด สงวนสิทธิ์ที่จะไม่คืน ให้ถือเป็นเอกสารราชการ รวมทั้งยกเลิกการพิจารณาคัดเลือกเมื่อใดก็ได้ ซึ่งค่าใช้จ่ายใดๆ อันเกิดจากการยื่นเอกสารต่างๆ รฟฟท. จะไม่รับผิดชอบ รวมถึงที่ปรึกษาไม่มีสิทธิ์เรียกร้องค่าเสียหายใดๆ ทั้งสิ้น

รฟฟท.อาจประกาศยกเลิกการจัดซื้อในกรณีต่อไปนี้ได้ โดยที่ผู้ยื่นข้อเสนอจะเรียกร้องค่าเสียหายใดๆ จาก รฟฟท.ไม่ได้

(1) รฟฟท.มิได้รับการจัดสรรเงินที่จะใช้ในการจัดซื้อหรือที่ได้รับจัดสรรแต่ไม่เพียงพอที่จะทำการจัดซื้อครั้งนี้ต่อไป

(2) มีการกระทำที่เข้าลักษณะผู้ยื่นข้อเสนอที่ชนะการจัดจ้างหรือที่ได้รับการคัดเลือกมีผลประโยชน์ร่วมกัน หรือมีส่วนได้เสียกับผู้ยื่นข้อเสนอรายอื่น หรือขัดขวางการแข่งขันอย่างเป็นธรรม หรือสมยอมกันกับผู้ยื่นข้อเสนอรายอื่น หรือเจ้าหน้าที่ในการเสนอราคา หรือส่อว่ากระทำการทุจริตอื่นใดในการเสนอราคา

(3) การทำการจัดซื้อต่อไปอาจก่อให้เกิดความเสียหายแก่ รฟฟท.หรือกระทบต่อประโยชน์สาธารณะ

(4) กรณีอื่นในทำนองเดียวกับ (1) (2) หรือ (3) ตามที่กำหนดในกฎกระทรวง ซึ่งออกตามความในกฎหมายว่าด้วยการจัดซื้อจัดจ้างและการบริหารพัสดุภาครัฐ

12. การสอบถามรายละเอียดเพิ่มเติม*

สำหรับผู้สนใจที่ต้องการสอบถามรายละเอียดเพิ่มเติมเกี่ยวกับร่างขอบเขตงานฉบับนี้ สามารถสอบถามได้ทางจดหมายอิเล็กทรอนิกส์ nattapong.n@srtet.co.th หรือ 083-087-5888 ทั้งนี้ ระยะเวลาในการสอบถามรายละเอียดเพิ่มเติมให้เป็นไปตามเงื่อนไขในเอกสารประกวดราคา

13. การรับฟังความคิดเห็น

☑ **รับฟังความคิดเห็น**

ผู้ประกอบการสามารถเสนอแนะความคิดเห็นเกี่ยวกับร่างของเขตของงานฉบับนี้ ได้ที่

สถานที่ติดต่อ.....บริษัทรถไฟฟ้า ร.ฟ.ท จำกัด.....

โทรศัพท์...083-0875888 คุณณัฐพงษ์ นวลสนิท

E-Mail..... nattapong.n@srtet.co.th

ทั้งนี้ ในการเสนอแนะความคิดเห็น ผู้เสนอแนะต้องเปิดเผยชื่อ และที่อยู่ที่สามารถติดต่อได้ให้ รฟฟท. ทราบด้วย

ไม่รับฟังความคิดเห็น เนื่องจาก.....